ՆԱՏԱՐԱՆԻ ՀԻՄՔ Մ 1:40

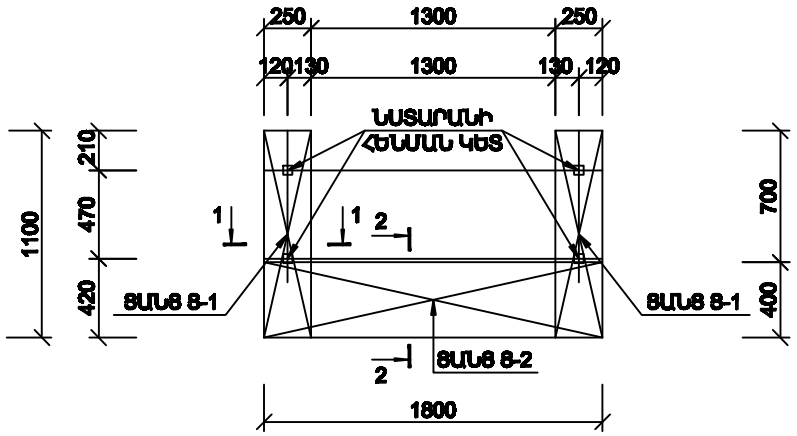

ՑԱՆՑ Ց-1 Մ 1:20

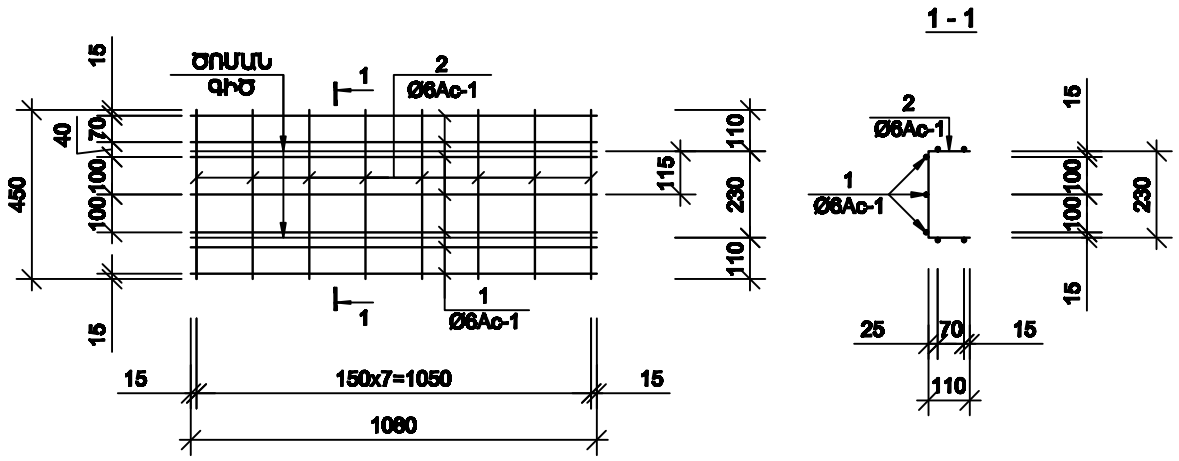

1 - 1

ԿՏՐՎԱԾՔ 1-1 Մ 1:20

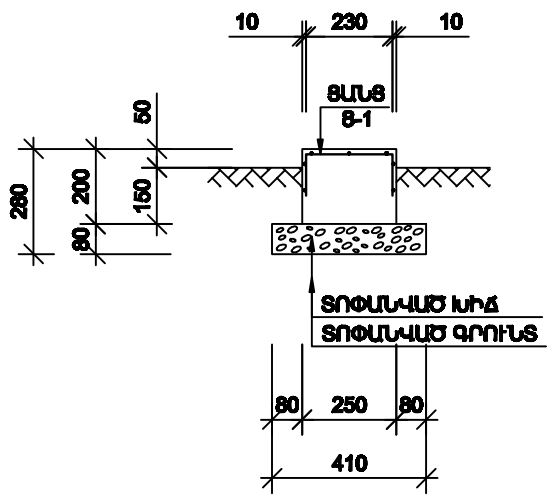

ՑԱՆՑ Ց-2 Մ 1:20

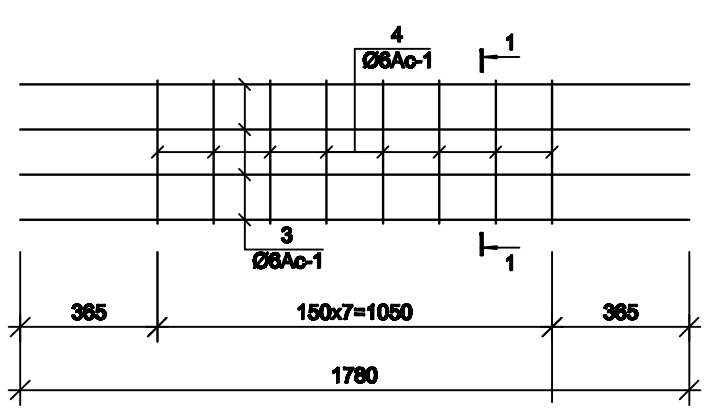

1 - 1

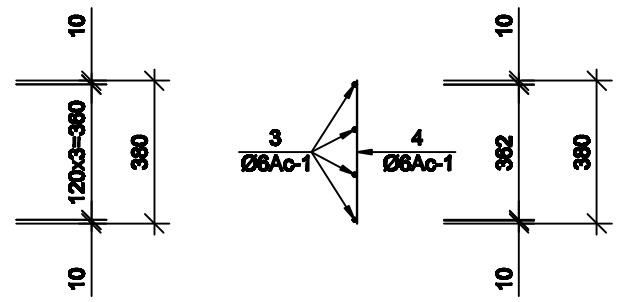

ԿՏՐՎԱԾՔ 2-2 Մ 1:20

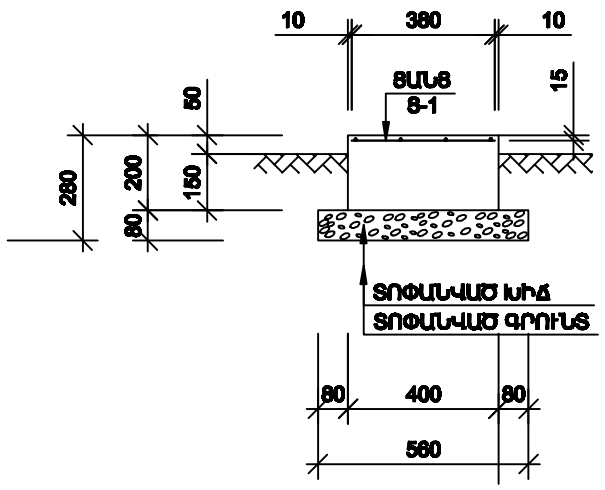

Ե/Բ ԿՈՆՍՏՐՈՒԿՑԻԱՆԵՐԻ ՄԱՍՆԱԳԻՐ ՄԵԿ ԷԼԵՄԵՆՏԻ ՀԱՄԱՐ

ՁՈՂ N	ՆԵԱՆԱ-ԿՈՒՄ	ԱՆՎԱՆՈՒՄ	ՔԱՆ. ՀԱՏ	ԵՐԿԱՐ ՄՄ	nxL Մ	ԾԱՆՈԹՈՒ-ԹՅՈՒՆ
		Ե/բ հիմնային հարթակ (1 հատ)				
1	ՑԱՆՑ Ց-1 (2 հատ)	Ø6 Ac-1 · L=1080	7	1080	7.56	1.68
2*		Ø6 Ac-1 · L=450	8	450	3.60	0.80
3	ՑԱՆՑ Ց-2 (1 հատ)	Ø6 Ac-1 · L=1780	4	1780	7.12	1.58
4		Ø6 Ac-1 · L=480	8	480	3.84	0.86
		ԲԵՏՈՆ B15 ԴԱՍԻ · V=0.22մ³				
		ԽՃԻ ՏՈՓԱՆՎԱԾ ՇԵՐՏ V=0.20մ³				

ՄԱՆՐԱՄԱՍՆԵՐԻ ԱՄՓՈՓԱԳԻՐ

ՁՈՂ N	ԷԱՔԻԶ ՄՄ
2*	110 / 230 / L=480 / 110

MIROAR architectural studio	ՑԱՐԳ-Ց	Կ. ԲԱԲԱՅԱՆՅԱՆ	Երևանի քաղաքի Աջափնյակ վարչական շրջանի Նաստրդինների 31 շենքի բակային տարածքի բարեկարգման նախագիծ Պատվերի համար՝ ԵԹ-ՊՄԱԷՀՊ-14/64
	ԿԱՏԱՐՈՂ	Ա. ԿԱՐԱՊԵՏՅԱՆ	
			ԲԱՐԵԿԱՐԳՈՒՄ
	«ՄԻՈՌԱՐ» ՍՊԸ		ՄԵՏԱԼԱՅԻՆ ԿԱՌՈՒՑՔ (Նատարանի հիմք; Ցանց Ց-1, Ց-2, Կտրվածքներ 1-1, 2-2; Մասնագիր)

ՓՈՒԼ	ՖԵՐԹ	ՖԵՐԹԵՐ
ԱԼ	6	6

ԱՐՏՈՒԱՐ h.15422